Centralizuoto savivaldybių paslaugų perkėlimo į elektroninę erdvę projektas
Nr. VP2-3.1-IVPK-08-V-01-001

S.36. „Prašymas dėl automobilių stovėjimo neįgaliesiems kelio ženklų įrengimo“ elektroninės paslaugos proceso schemų ir funkcinių reikalavimų procesų žingsniams ir dokumentų formoms dokumentas

Sutartis: *2014 m. sausio 31 d. paslaugų pirkimo sutartis Nr.6F-14/2014/01-35/ADV dėl savivaldybių teikiamų ir administruojamų paslaugų analizės, esamų procesų tobulinimo ir specifikavimo bei paslaugų konstravimo ir diegimo pilotinėse savivaldybėse techninės priežiūros*
Užsakovas: *Informacinės visuomenės plėtros komitetas prie Susisiekimo ministerijos*
Vykdytojas: UAB „Ernst & Young Baltic“

Versijos Nr.: 3
Data: 2014-09-19

PATVIRTINTA:
2014 m. rugsėjo mėn 4 d. projekto valdymo grupės protokolu

TURINYS

1. Paslaugos apimtis 4
2. Proceso schemos ir funkciniai reikalavimai 5
2.1. S.36. „prašymas dėl automobilių stovėjimo neįgaliesiems kelio ženklų įrengimo“ procesas . 5
2.2. Prašymo pildymo sub-procesas 8
2.3. Automatinio tikrinimo sub-procesas 10
2.4. Sprendimo priėmimo sub-procesas 12
2.5. Prašymo tikslinimo sub-procesas 14
2.6. Informacijos perdavimo institucijai sub-procesas 16
3. Integraciniai taškai 18
4. Duomenų paketai 20
5. Teisės aktai 21
6. Prašymo formos struktūra ir reikalavimai 22
7. Tarpinės paslaugos teikimo būsenos 26
8. Pasiūlymai paslaugos proceso patobulinimui ir priimti pagrindiniai sprendimai 27

DOKUMENTO VERSIJOS

Data	Versija	Aprašymas	Rengė (koregavo)
2014.07.25	1.00	Remiantis aktualiais teisės aktais bei pagal susitikimų / skambučių su pilotinėmis savivaldybėmis metu gautą informaciją parengtas tipizuotas paslaugos proceso schemų ir funkcinių reikalavimų procesų žingsniams ir dokumentų formoms dokumentas	UAB „Ernst & Young Baltic“
2014.09.02	2.00	Pagal skambučių su pilotinėmis savivaldybėmis metu gautą informaciją patikslintas paslaugos proceso schemų ir funkcinių reikalavimų procesų žingsniams ir dokumentų formoms dokumentas	UAB „Ernst & Young Baltic“
2014.09.19	3.00	Patvirtinta dokumento versija, pakoreguota pagal 2014 m. rugsėjo 4 d. vykusio susitikimo su Kauno m. savivaldybės, Klaipėdos m. savivaldybės, Ignalinos r. savivaldybės, Širvintų r. savivaldybės, LR Vidaus reikalų ministerijos, Informacinės visuomenės plėtros komiteto prie Susisiekimo ministerijos ir Lietuvos savivaldybių asociacijos atstovais metu suderintas pastabas.	UAB „Ernst & Young Baltic“

1. PASLAUGOS APIMTIS

S.36. „Prašymas dėl automobilių stovėjimo neįgaliesiems kelio ženklų įrengimo“ paslauga teikiama:

1. Fiziniams Lietuvos asmenims;
2. Fizinių asmenų įgaliotiems fiziniams asmenims;
3. Fiziniams užsienio asmenims;

Paslaugos rezultatas yra:

1. Raštas, suteikiantis teisę įrengti automobilių stovėjimo neįgaliesiems kelio ženklą;
2. Pranešimas apie leidimo nesuteikimą.

Į paslaugos apimtį patenka tik tie stovėjimo neįgaliesiems kelio ženklai, kurie statomi viešo naudojimo erdvėje (pvz., prie daugiabučių, viešųjų institucijų). Į paslaugos apimtį nėra įtraukiami stovėjimo neįgaliesiems kelio ženklai, kurie su savivaldybe yra derinami statybų metu, kartu su visu pastato statybos projektu.

2. PROCESO SCHEMOS IR FUNKCINIAI REIKALAVIMAI

2.1. S.36. „Prašymas dėl automobilių stovėjimo neįgaliesiems kelio ženklų įrengimo“ procesas

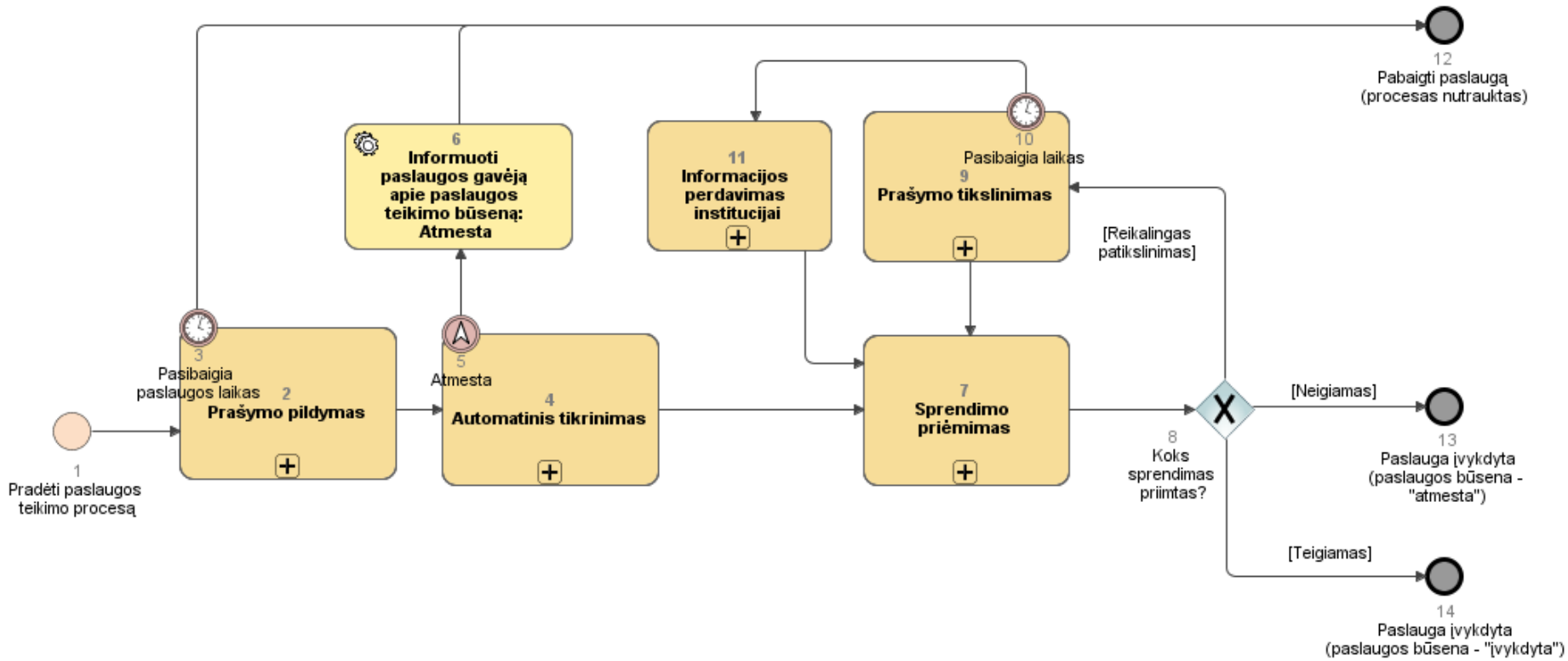

1 pav. S.36. „Prašymas dėl automobilių stovėjimo neįgaliesiems kelio ženklų įrengimo“ proceso schema

1 lentelė. Proceso S.36. „Prašymas dėl automobilių stovėjimo neįgaliesiems kelio ženklų įrengimo“ funkciniai reikalavimai

Žingsnio Nr. ir pavadinimas	Reikalavimo Nr.	Funkcinis reikalavimas
1 – Pradėti paslaugos teikimo procesą	S_REIK_1	El. paslaugos procesas inicijuojamas VIISP naudotojui pasirinkus paslaugą „Prašymas dėl automobilių stovėjimo neįgaliesiems kelio ženklų įrengimo“.
	S_REIK_2	Paslaugos aprašyme turi būti pateikiama informacija, paaiškinanti pareiškėjui, kad kiti asmenys, turintys teisę statyti automobilius neįgaliesiems skirtose vietose, galės naudotis vietomis, suteiktomis pagal šios paslaugos metu pateiktą prašymą. Paslaugos aprašą savivaldybės turės parengti ir pateikti el. paslaugos diegimo metu.
2 - Prašymo pildymas	S_REIK_3	Pareiškėjas inicijuoja „Prašymo pildymą“. Šiame sub-procese: ► Pasirenkama savivaldybė, kuriai turės būti perduotas prašymas; ► Prisijungus kaip FA, pasirenkama už ką (už pareiškėją ar už atstovaujamą fizinį asmenį) teikiamas prašymas; ► Automatiškai arba pareiškėjo yra užpildomi prašymo laukai; ► Pareiškėjas prašymą patvirtina.
	S_REIK_4	Tuomet, kai paslaugai yra nustatyta, kad paslaugos rezultatas bus perduotas per E. pristatymo IS, pareiškėjas susikuria e. pristatymo dėžutę. Šis nustatymas yra konfigūruojamas parametras, kuris nustatomas visoms savivaldybėms (pasirinkimas, ar šios paslaugos rezultatas turi būti perduotas per E. pristatymo sistemą, yra vieningas visoms savivaldybėms).
	S_REIK_5	VIISP turi automatiškai nustatyti, kuriai savivaldybei turi būti teikiamas prašymas, priklausomai nuo nurodyto stovėjimo vietos adreso.
3 - Pasibaigia paslaugos laikas	S_REIK_6	Prašymui pateikti pareiškėjas turi nustatytą dienų skaičių, skaičiuojant nuo pradėto pildyti prašymo paskutinio išsaugojimo (šiuo metu VIISP nustatytas terminas – 30 dienų).
4 – Automatinis tikrinimas	S_REIK_7	Šiame sub-procese automatiškai gaunami asmens darbingumo duomenys iš NDNT IS ir asmeniui priklausančių transporto priemonių sąrašas iš KTPR.
5 - Atmesta	S_REIK_8	Jeigu VIISP nustatė, kad pareiškėjas teikia prašymą už save arba yra įgaliotas naudojant VIISP įgaliojimų komponentę, ir yra nustatytas darbingumo lygis didesnis nei 30%, paslaugos teikimas turi būti automatiškai nutraukiamas, informuojant apie tai pareiškėją.
6 - Informuoti paslaugos gavėją apie paslaugos teikimo būseną: Atmesta	S_REIK_9	VIISP turi informuoti pareiškėją apie atmestą prašymą ir tikslią atmetimo priežastį – nustatytas neatitikimas neįgalumo reikalavimams.

Žingsnio Nr. ir pavadinimas	Reikalavimo Nr.	Funkcinis reikalavimas
6 – Sprendimo priėmimas	S_REIK_10	Šiame sub-procese savivaldybėje priimamas sprendimas. Sub-proceso metu pareiškėjas yra informuojamas apie tarpines paslaugos teikimo būsenas, gautas iš SI DVS.
	S_REIK_11	Tarpinės paslaugos teikimo būsenos yra nurodytos 7 skyriuje „TARPINĖS PASLAUGOS TEIKIMO BŪSENOS“.
7 – Koks sprendimas priimtas?	S_REIK_12	VIISP nukreipia el. paslaugos procesą, priklausomai nuo to, kuri sub-proceso „Sprendimo priėmimas“ pabaiga pasiekta: ► Jei „Teigiamas sprendimas“, procesas nukreipiamas į žingsnį “Pabaigti paslaugą (paslaugos būsena – „įvykdyta“)“; ► Jei „Neigiamas sprendimas“, procesas nukreipiamas į žingsnį „Pabaigti paslaugą (paslaugos būsena – „atmesta“); ► Jei „Reikalingas patikslinimas“, procesas nukreipiamas į žingsnį „Prašymo tikslinimas“ (paslaugos būsena – „laukiama“).
8 – Prašymo tikslinimas	S_REIK_13	Šis sub-procesas inicijuojamas, kai savivaldybė grąžina prašymą patikslinimui. Šiame sub-procese: ► Pareiškėjui nurodomi tikslintini duomenys arba reikalingi pateikti papildomi dokumentai; ► Pareiškėjas užpildo tikslinamus duomenis ir / arba prisega dokumentus; ► Pareiškėjas patvirtina patikslintą prašymą.
9 - Pasibaigia laikas	S_REIK_14	Prašymo tikslinimui pareiškėjas turi nustatytą laiką, skaičiuojant nuo sprendimo „Reikalingas patikslinimas“ priėmimo, per kurį nepatikslinus duomenų, VIISP automatiškai atmeta prašymą, apie tai informuodamas savivaldybės specialistą ir pareiškėją. Šis nustatymas yra konfigūruojamas parametras, kuris nustatomas visoms savivaldybėms, tačiau konkretaus sprendimo patikslinti metu SI specialistas gali nustatytą terminą pakeisti.
10 – Informacijos perdavimas institucijai	S_REIK_15	Pasibaigus prašymo tikslinimo laikui, vykdomas sub-procesas „Informacijos perdavimas institucijai“, VIISP informuojant institucijos specialistą apie nepatikslintą informaciją.

2.2. Prašymo pildymo sub-procesas

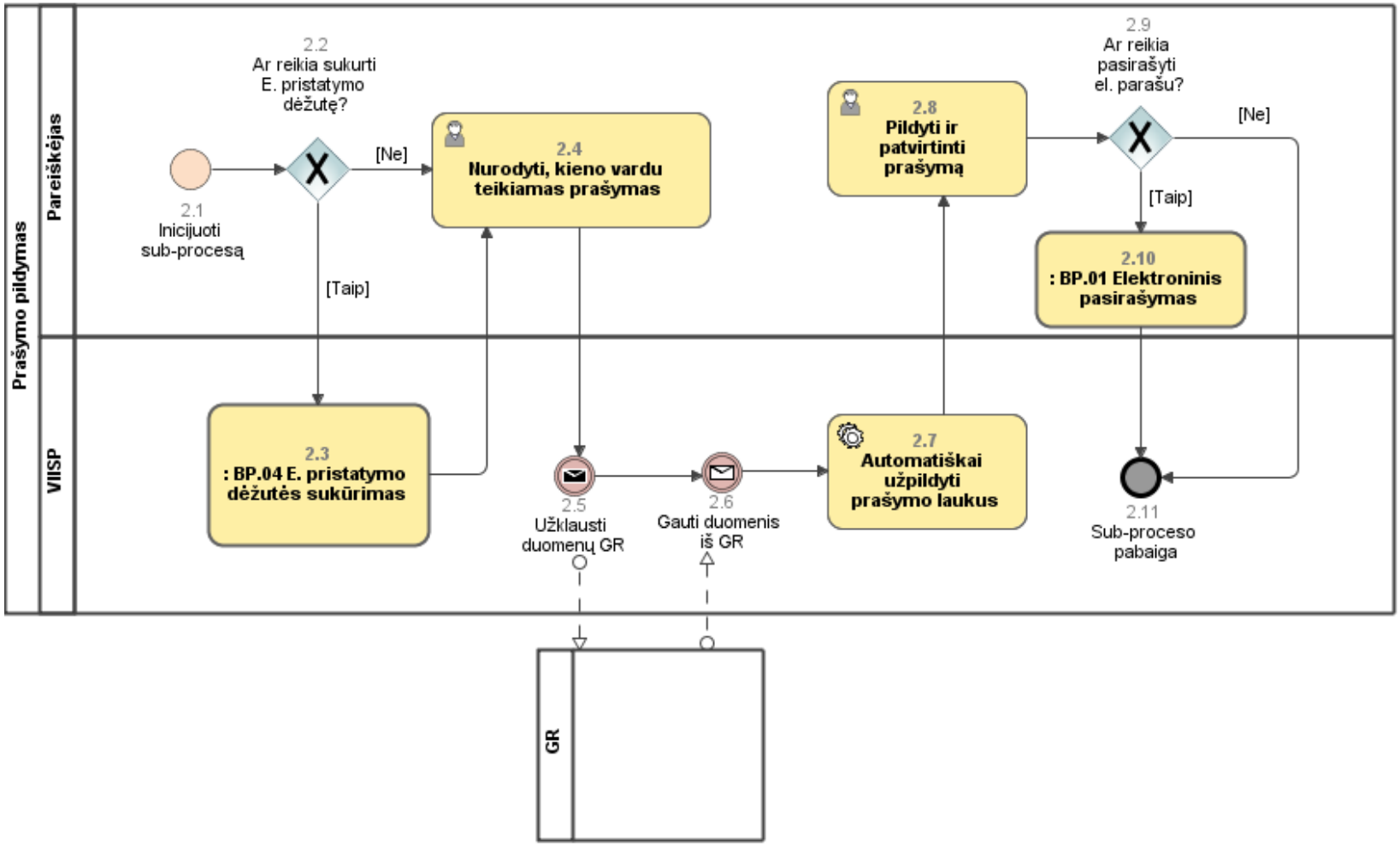

2 pav. Prašymo pildymo sub-proceso schema

2 lentelė. Funkciniai sub-proceso „Prašymo pildymas“ funkciniai reikalavimai

Žingsnio Nr. ir pavadinimas	**Reikalavimo Nr.**	**Funkcinis reikalavimas**
2.3 - :BP.04 E. pristatymo dėžutės sukūrimas	-	Žr. reikalavimą „S_REIK_3“.
2.4 – Nurodyti kieno vardu teikiamas prašymas	S_REIK_16	Šiame žingsnyje pareiškėjas nurodo informaciją, kuri reikalinga tolesniems sub-proceso žingsniams vykdyti: ► Požymį, ar prašymą teikia: ► Asmuo pats už save. ► Asmuo, įgaliotas asmuo atstovauti fiziniam asmeniui. Reikia nurodyti paslaugos gavėjo (FA) kodą. ► Asmuo, turintis teisę vežti neįgalų asmenį. Reikia nurodyti paslaugos gavėjo (neįgalaus asmens) fizinio asmens kodą. Šis atvejis VIISP turi būti traktuojamas analogiškai kaip atstovavimo atvejis.
2.5 - Užklausti duomenų GR	S_REIK_17	Duomenų sąsaja su Gyventojų registru yra aprašyta skyriuje 3 „INTEGRACINIAI TAŠKAI“.
2.6 - Gauti duomenis iš GR	S_REIK_18	Duomenų sąsaja su Gyventojų registru yra aprašyta skyriuje 3 „INTEGRACINIAI TAŠKAI“.
2.7 – Automatiškai užpildyti prašymo laukus	S_REIK_19	Prašymas automatiškai užpildomas: ► autentifikacijos metu gautais duomenimis (prisijungimo prie www.epaslaugos.lt portalo metu gautais asmens duomenimis); ► iš GR gautais duomenimis; ► VIISP tvarkomais duomenimis.
2.8 – Pildyti ir patvirtinti prašymą	S_REIK_20	Prašymo formos struktūra ir reikalavimai jai plačiau aprašomi skyriuje 4 „PRAŠYMO FORMOS STRUKTŪRA IR REIKALAVIMAI“.
	S_REIK_21	Priklausomai nuo pasirinktos savivaldybės tvarkos dėl schemos derinimo su policija, pareiškėjas turi pateikti kartu su prašymu dokumentą „Automobilių stovėjimo neįgaliesiems kelio ženklo įrengimo schema“ arba „Su policija suderinta automobilių stovėjimo neįgaliesiems kelio ženklo įrengimo schema“. Savivaldybių, kurios nėra pilotinės savivaldybės, derinimo su policija tvarką turės nustatyti Diegėjas paslaugos diegimo ir konfigūravimo metu ir prašymo formą sukonfigūruoti atitinkamai.
2.10 – :BP.01 Elektroninis pasirašymas	S_REIK_22	Tuomet, kai paslaugai yra nustatyta, kad prašymas turi būti pasirašomas el. parašu, turi būti vykdomas bendrasis procesas „BP.01 Elektroninis pasirašymas“. Šis nustatymas yra konfigūruojamas parametras, kuris nustatomas visoms savivaldybėms (pasirinkimas, ar prašymas turi būti pasirašytas el. parašu, yra vieningas visoms savivaldybėms).

2.3. Automatinio tikrinimo sub-procesas

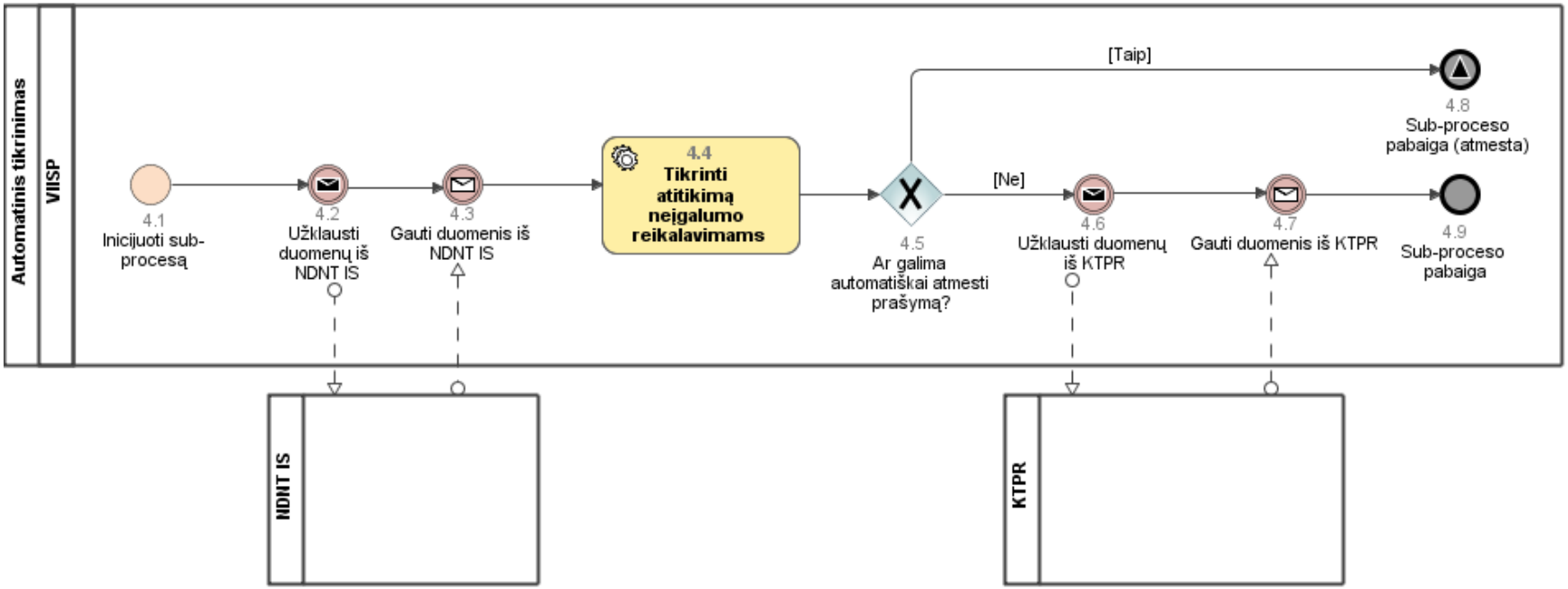

3 pav. Automatinio tikrinimo sub-proceso schema

3 lentelė. Funkciniai sub-proceso "Automatinis tikrinimas" reikalavimai

Žingsnio Nr. ir pavadinimas	Reikalavimo Nr.	Funkcinis reikalavimas
4.3 – Užklausti duomenų iš NDNT IS	S_REIK_23	Duomenų sąsaja su NDNT IS yra aprašyta skyriuje 3 „INTEGRACINIAI TAŠKAI“.
4.4 - Gauti duomenis iš NDNT IS	S_REIK_24	Duomenų sąsaja su NDNT IS yra aprašyta skyriuje 3 „INTEGRACINIAI TAŠKAI“.
4.4 - Tikrinti atitikimą neįgalumo reikalavimams	S_REIK_25	VIISP turi patikrinti iš NDNT IS gautą informaciją dėl atitikimo kriterijams, nustatytiems Asmenų, turinčių teisę naudoti skiriamąjį ženklą "Neįgalusis", nustatymo ir dokumento, patvirtinančio teisę naudoti skiriamąjį ženklą "Neįgalusis", išdavimo tvarkos apraše. Šiuo metu nustatyta riba, iki kurios galima naudoti skiriamąjį ženklą „Neįgalusis“ yra 30% darbingumo lygis Prašymą automatiškai galima atmesti tik tais atvejais, kuomet prašymą teikia fizinis asmuo savo vardu arba per VIISP įgaliojimų komponentę įgaliotas asmuo, ir nustatytas neatitikimas neįgalumo reikalavimams (nustatytas darbingumo lygis didesnis nei 30% arba negauta informacija apie darbingumo lygį). Tais atvejais, kuomet nustatytas neatitikimas neįgalumo reikalavimams, tačiau prašymą teikia fizinio asmens įgaliotas asmuo (pateikdamas įgaliojimo kopiją kartu su prašymu), informaciją apie neatitikimą reikalavimams yra pateikiama savivaldybės specialistui kartu su prašymu.
4.5 - Ar galima automatiškai atmesti prašymą?		
4.6 – Užklausti duomenų iš KTPR	S_REIK_26	Duomenų sąsaja su KTPR yra aprašyta skyriuje 3 „INTEGRACINIAI TAŠKAI“.
4.7 - Gauti duomenis iš KTPR	S_REIK_27	Duomenų sąsaja su KTPR yra aprašyta skyriuje 3 „INTEGRACINIAI TAŠKAI“.

2.4. Sprendimo priėmimo sub-procesas

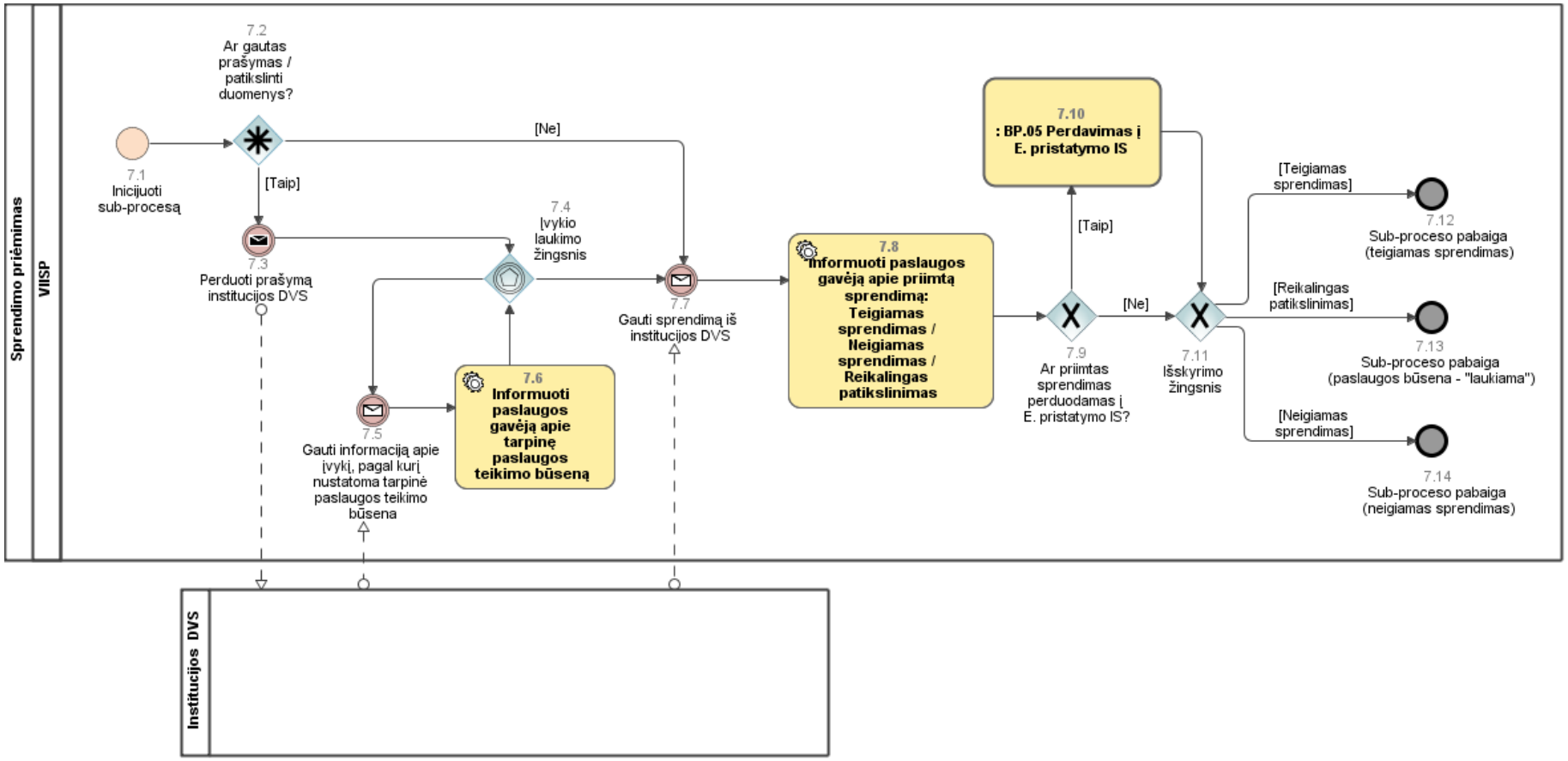

4 pav. Sprendimo priėmimo sub-proceso schema

4 lentelė. Funkciniai sub-proceso "Sprendimo priėmimas" reikalavimai

Žingsnio Nr. ir pavadinimas	Reikalavimo Nr.	Funkcinis reikalavimas
7.2 – Ar gautas prašymas / patikslinti duomenys?	S_REIK_28	Tais atvejais, kuomet procesas inicijuotas iš sub-procesų „Prašymo pildymas“ arba „Prašymo tikslinimas“, toliau turi būti vykdomas 7.3 žingsnis. Visais kitais atvejais toliau turi būti vykdomas 7.7 žingsnis.
7.3 – Perduoti prašymą į institucijos DVS	S_REIK_29	Duomenų sąsaja su SI DVS yra aprašyta skyriuje 3 „INTEGRACINIAI TAŠKAI“.
7.5 - Gauti informaciją apie įvykį, pagal kurį nustatoma tarpinė paslaugos teikimo būsena	S_REIK_30	Duomenų sąsaja su SI DVS yra aprašyta skyriuje 3 „INTEGRACINIAI TAŠKAI“.
7.6 - Informuoti pareiškėją apie tarpinę paslaugos teikimo būseną	S_REIK_31	VIISP turi automatiškai informuoti pareiškėją, kuomet prašymas priskirtas specialistui. Tarpinės paslaugos teikimo būsenos yra nurodytos 7 skyriuje „TARPINĖS PASLAUGOS TEIKIMO BŪSENOS“.
7.7 – Gauti sprendimą iš institucijos DVS	S_REIK_32	Duomenų sąsaja su SI DVS yra aprašyta skyriuje 3 „INTEGRACINIAI TAŠKAI“.
7.8 – Informuoti pareiškėją apie priimtą sprendimą: Teigiamas sprendimas / Neigiamas sprendimas / Reikalingas patikslinimas	S_REIK_33	VIISP automatiškai suformuoja ir perduoda informaciją pareiškėjui. Priklausomai nuo SI priimto sprendimo, VIISP: ► Informuoja pareiškėją apie reikalingą patikslinimą (reikalingus patikslinti prašymo laukus ir (arba) dokumentus, kuriuos reikia pateikti); ► Informuoja pareiškėją apie neigiamą sprendimą; ► Informuoja pareiškėją apie teigiamą sprendimą.
	S_REIK_34	Kartu su teigiamu sprendimu pareiškėjui turi būti pateikiama informacija apie reikalavimus, keliamus asmenims, norintiems statyti automobilį neįgaliesiems skirtoje stovėjimo vietoje (neįgaliųjų asmenų automobilių statymo kortelės turėjimas ir pan.) bei nuorodos į susijusias el. paslaugas (pvz., https://www.epaslaugos.lt/portal/citizen/service/991).
7.10 - :BP.05 Perdavimas į E. pristatymo IS	S_REIK_35	Tuomet, kai SI pasirenka, kad priimtas sprendimas bus perduotas per E. pristatymo IS, turi būti vykdomas bendrasis procesas „BP.05 Perdavimas į E. pristatymo IS“.

2.5. Prašymo tikslinimo sub-procesas

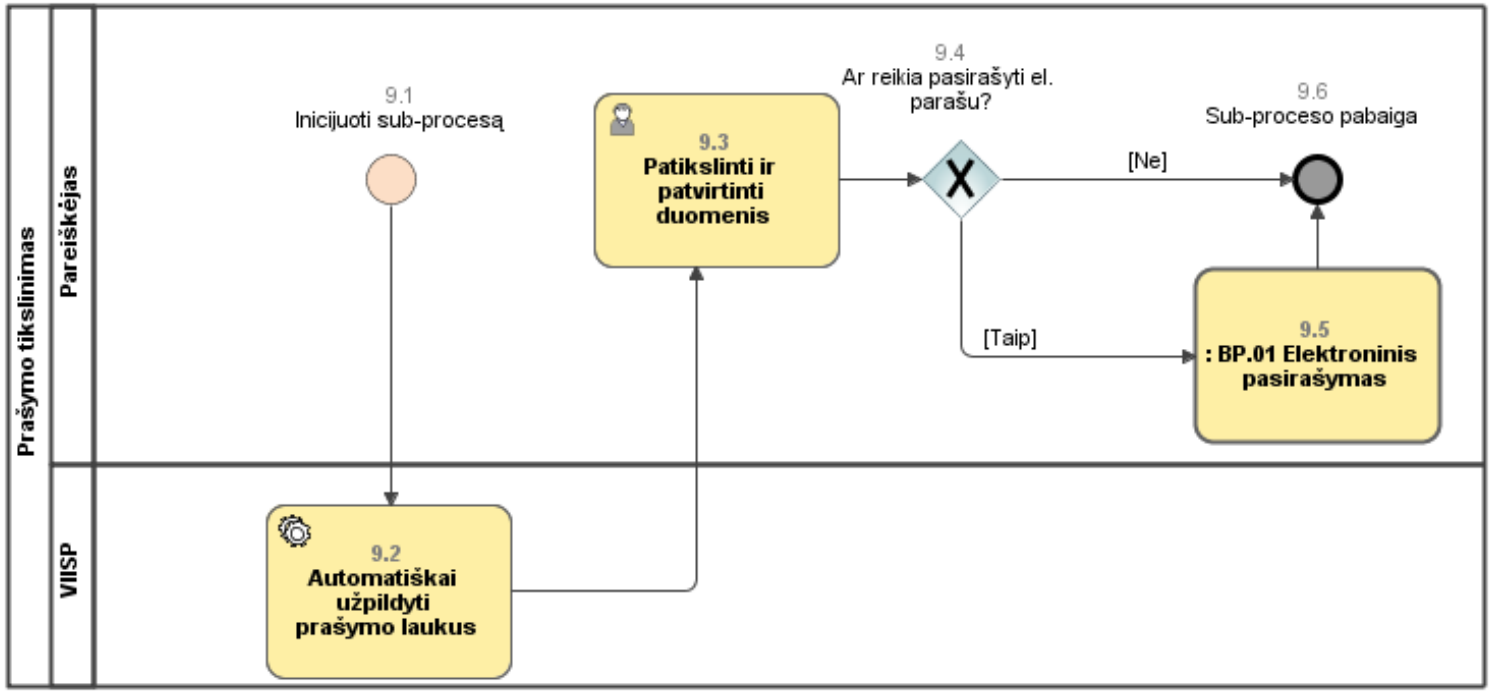

5 pav. Prašymo tikslinimo sub-proceso schema

5 lentelė. Funkciniai sub-proceso "Prašymo tikslinimas" reikalavimai

Žingsnio Nr. ir pavadinimas	Reikalavimo Nr.	Funkcinis reikalavimas
9.2 –Automatiškai užpildyti prašymo laukus	-	**Pastaba:** Sub-proceso „Prašymo tikslinimas“ žingsniams taikomi bendrieji funkciniai reikalavimai.
9.3 – Patikslinti ir patvirtinti duomenis	-	
9.5 - : BP.01 Elektroninis pasirašymas	-	

2.6. Informacijos perdavimo institucijai sub-procesas

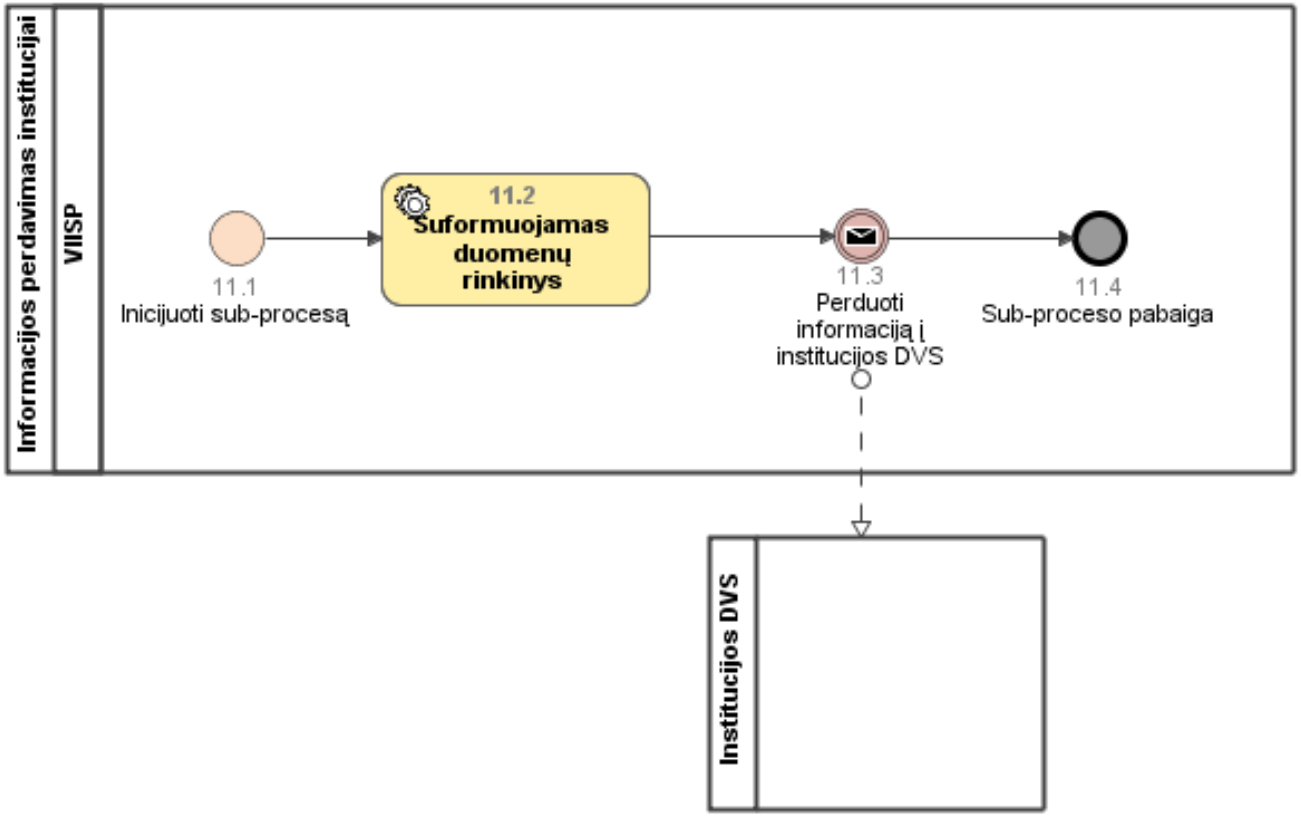

6 pav. Informacijos perdavimo institucijai sub-proceso schema

6 lentelė. Funkciniai sub-proceso "Informacijos perdavimas institucijai" reikalavimai

Žingsnio Nr. ir pavadinimas	Reikalavimo Nr.	Funkcinis reikalavimas
11.2 – Suformuojamas duomenų rinkinys	S_REIK_36	VIISP turi automatiškai suformuoti informacinį pranešimą apie laiku nepatikslintą prašymą perdavimui į institucijos DVS.
11.3 - Informaciją perduoti į institucijos DVS	S_REIK_37	Informaciją apie suėjusį terminą perduodama į institucijos DVS.

3. INTEGRACINIAI TAŠKAI

Nr.	Žingsnio Nr. ir pavadinimas	Duomenų šaltinis (IS / registras)	Duomenų sąrašas	Pastabos
1.	2.5 – Užklausti duomenų GR	Perduodama į GR	► Pareiškėjo asmens kodas; ► Paslaugos gavėjo asmens kodas; ► Nurodyto neįgalaus asmens kodas.	Paslaugos gavėjo asmens kodas perduodamas tik tais atvejais, kuomet pareiškėjas yra FA, kuris teikia prašymą kito FA vardu.
2.	2.6 – Gauti duomenis iš GR	Gaunama iš GR	► Pareiškėjo vardas; ► Pareiškėjo pavardė; ► Pareiškėjo deklaruota gyvenamoji vieta; ► Paslaugos gavėjo vardas; ► Paslaugos gavėjo pavardė; ► Paslaugos gavėjo deklaruota gyvenamoji vieta.	Paslaugos gavėjo vardas ir pavardė gaunami tik tais atvejais, kuomet pareiškėjas yra FA, kuris teikia prašymą kito FA vardu.
3.	4.2 – Užklausti duomenų iš NDNT IS	Perduodama į NDNT IS	► Pareiškėjo asmens kodas; ► Paslaugos gavėjo asmens kodas; ► Nurodyto neįgalaus asmens kodas.	
4.	4.3 - Gauti duomenis iš NDNT IS[1]	Gaunama iš NDNT IS	► Asmeniui nustatytas darbingumo lygis	
5.	4.6 – Užklausti duomenų iš KTPR	Perduodama į KTPR	► Transporto priemonės identifikacinis numeris	
6.	4.7 - Gauti duomenis iš KTPR[2]	Gaunama iš KTPR	► Transporto priemonės valdytojo (fizinio asmens) vardas; ► Transporto priemonės valdytojo (fizinio asmens) pavardė; ► Transporto priemonės valdytojo (juridinio asmens) pavadinimas; Transporto priemonės markė ir modelis.	

[1] Integracija šiuo metu derinama su NDNT.
[2] Naudojama ta pati integracija, kaip S.25 paslaugoje „Leidimų važiuoti didžiagabaritėmis ir (ar) sunkiasvorėmis transporto priemonėmis ar jų junginiais savivaldybės keliais išdavimas“

Nr.	Žingsnio Nr. ir pavadinimas	Duomenų šaltinis (IS / registras)	Duomenų sąrašas	Pastabos
7.	7.2 – Perduoti prašymą į institucijos DVS	Perduodama į SI DVS	► Prašymo dokumentas; ► Iš GR gauti duomenys; ► Iš KTPR gauti duomenys; ► Iš NDNT IS gauti duomenys	
8.	7.5 - Gauti informaciją apie įvykį, pagal kurį nustatoma tarpinė paslaugos teikimo būsena „Užregistruota“	Gaunama iš SI DVS	► Prašymo registracijos numeris.	
9.	7.5 - Gauti informaciją apie įvykį, pagal kurį nustatoma tarpinė paslaugos teikimo būsena „Nagrinėjama“	Gaunama iš SI DVS	► Specialisto (-ės), kuriam (-iai) priskirtas prašymas, vardas, pavardė, pareigos ir skyrius.	Tais atvejais, kuomet SI DVS nėra tvarkomi duomenys apie specialisto pareigas arba skyrių, pareiškėjui pateikiami tik tie duomenys, kurie tvarkomi SI DVS.
10.	7.7 – Gauti sprendimą iš institucijos DVS	Gaunama iš SI DVS	Sprendimas, gaunamas iš SI DVS: ► Teigiamas sprendimas. Papildomai perduodamas leidimas įrengti automobilių stovėjimo neįgaliesiems kelio ženklą. ► Neigiamas sprendimas. Papildomai perduodamas pranešimas, nurodantis leidimo nesuteikimo priežastį. ► Reikalingas patikslinimas. Papildomai perduodamas pranešimas apie reikalingą patikslinimą ir patikslinimo terminas.	
11.	11.3 – Perduoti informaciją į institucijos DVS	Perduodama į SI DVS	► Prašymo registracijos numeris ► Paslaugos gavėjo vardas, pavardė ► Nustatytas patikslinimo terminas ► Pranešimas apie laiku neatliktą patikslinimą	

4. DUOMENŲ PAKETAI

Nr.	Duomenų šaltinis (IS / registras)	Duomenų sąrašas	Pastabos
1.	Gaunama iš NDNT IS	Asmeniui nustatytas darbingumo lygis	
2.	Gaunama iš KTPR	► Transporto priemonės valdytojo (fizinio asmens) vardas; ► Transporto priemonės valdytojo (fizinio asmens) pavardė; ► Transporto priemonės valdytojo (juridinio asmens) pavadinimas; ► Transporto priemonės markė ir modelis..	

5. TEISĖS AKTAI

Nr.	Teisės aktas	Savivaldybė, kuriai taikoma
1.	Lietuvos Respublikos viešojo administravimo įstatymas 1999 m. birželio 17 d. Nr. VIII-1234 (Žin., 1999, Nr. 60-1945; 2011 Nr. 4-125)	Visose
2.	Lietuvos Respublikos vyriausybės 2007 m. rugpjūčio 22 d. nutarimas Nr. 875 „Dėl asmenų prašymų nagrinėjimo ir jų aptarnavimo viešojo administravimo institucijose, įstaigose ir kituose viešojo administravimo subjektuose taisyklių patvirtinimo“ (Žin., 2007, Nr. 94-3779; 2012 Nr.88-4585)	Visose
3.	Asmenų aptarnavimo ir informacijos teikimo Ignalinos rajono savivaldybės administracijoje taisyklės, patvirtintos Ignalinos rajono savivaldybės administracijos direktoriaus 2008 m. gegužės 15 d. įsakymu Nr.V2-327	Ignalinos r.
4.	Lietuvos Respublikos kelių eismo taisyklės, patvirtintos Lietuvos Respublikos vyriausybės 2002 m. gruodžio 11 d. nutarimu Nr. 1950 bei jo pakeitimais	Visose
5.	Lietuvos Respublikos socialinės apsaugos ir darbo ministro 2009 m. gruodžio 10 d. įsakymas Nr. A1-670 "Dėl Asmenų, turinčių teisę naudoti skiriamąjį ženklą "Neįgalusis", nustatymo ir dokumento, patvirtinančio teisę naudoti skiriamąjį ženklą "Neįgalusis", išdavimo tvarkos aprašo patvirtinimo" ir jo pakeitimai	Visose
6.	Statybos techninių reikalavimų reglamentas STR 2.06.01:1999 Miestų, miestelių ir kaimų susisiekimo sistemos	Visose

6. PRAŠYMO FORMOS STRUKTŪRA IR REIKALAVIMAI

Duomenų grupės pavadinimas	Duomenų sąrašas	Duomenų šaltinis	Užpildymo būdas	Privalomumas	Loginės taisyklės	Kitos taisyklės / Pastabos
Bendrieji laukai						
-	Prašymo pateikimo data	Užpildoma automatiškai	Automatinis (metai, mėnuo, diena)	Privalomas		Automatiškai užpildoma pagal prašymo pateikimo datą.
-	Savivaldybė	Užpildoma automatiškai	Nustatoma pagal pasirinktą lauko „Stovėjimo vietos adresas“ reikšmę	Privalomas		
-	Prašymą teikia: ▸ Fizinis asmuo už save ▸ Įgaliotas asmuo atstovauti fiziniam asmeniui: ▸▸ Fizinio asmens (paslaugos gavėjo) kodas ▸ Asmuo, turintis teisę vežti neįgalų asmenį: ▸▸ Neįgalaus asmens kodas	Nurodo pareiškėjas	Pasirenkama reikšmė iš pateikto reikšmių sąrašo.	Privalomas		
Pareiškėjo (fizinio asmens) duomenys	Gimimo data	Gaunama iš GR	Automatinis	Privalomas		
	Vardas	Gaunama iš GR	Automatinis	Privalomas		
	Pavardė	Gaunama iš GR	Automatinis	Privalomas		

Duomenų grupės pavadinimas	Duomenų sąrašas	Duomenų šaltinis	Užpildymo būdas	Privalomumas	Loginės taisyklės	Kitos taisyklės / Pastabos
	El. pašto adresas	Užpildoma duomenimis iš naudotojo VIISP paskyros	Automatinis	Privalomas	Galima koreguoti	
	Telefono nr.	Užpildoma duomenimis iš naudotojo VIISP paskyros	Automatinis	Privalomas	Galima koreguoti	
Paslaugos gavėjo (fizinio asmens) duomenys Taisyklė duomenų grupei: Matomi, kai prašymą pildo asmuo, įgaliotas kito FA.	Gimimo data	Nurodo pareiškėjas / Gaunama iš GR	Rankinis įvedimas / Automatinis	Privalomas		Jei pareiškėjas yra įgaliotas paslaugos gavėjo naudojant VIISP įgaliojimų komponentę, šie laukai turi būti automatiškai užpildomi iš GR gautais duomenis.
	Vardas	Nurodo pareiškėjas / Gaunama iš GR	Rankinis įvedimas / Automatinis	Privalomas		
	Pavardė	Nurodo pareiškėjas / Gaunama iš GR	Rankinis įvedimas / Automatinis	Privalomas		
Specifiniai laukai						
Stovėjimo vietos adresas	Vietovė	Nurodo pareiškėjas	Rankinis įvedimas	Privalomas		
	Gatvė			Neprivalomas		
	Namas		Turi būti siūlomos reikšmės iš adresų registro	Neprivalomas		
	Automobilių stovėjimo neįgaliesiems kelio ženklo įrengimo schema	Nurodo pareiškėjas	Prisegamas dokumentas	Privalomas	Laukas rodomas tik, jei prašymas teikiamas Ignalinos raj. arba Širvintų raj. savivaldybėms.	Kontekstinė pagalba: “*Prisekite kelio ženklo įrengimo schemą , kurioje pavaizduota, kurioje vietoje norima*

Duomenų grupės pavadinimas	Duomenų sąrašas	Duomenų šaltinis	Užpildymo būdas	Privalomumas	Loginės taisyklės	Kitos taisyklės / Pastabos
						įrengti automobilių stovėjimo neįgaliesiems kelio ženklą”
	Su policija suderinta automobilių stovėjimo neįgaliesiems kelio ženklo įrengimo schema	Nurodo pareiškėjas	Prisegamas dokumentas	Privalomas	Laukas rodomas tik, jei prašymas teikiamas Kauno m. arba Klaipėdos m. savivaldybėms.	Kontekstinė pagalba: “*Prisekite su policija suderintą kelio ženklo įrengimo schemą, kurioje pavaizduota, kurioje vietoje norima įrengti automobilių stovėjimo neįgaliesiems kelio ženklą. Tinkama skenuota arba fotografuota schemos kopija.”*
	Transporto priemonės, kurią numatoma statyti stovėjimo vietoje, valstybinis numeris	Nurodo pareiškėjas	Rankinis įvedimas	Privalomas		Kontekstinė pagalba: “*Transporto priemonės savininkas arba naudotojas turi būti prašymą teikiantis asmuo arba asmuo, kurio vardu teikiamas prašymas”.*
	Žemės sklypo, kuriame norima įrengti kelio ženklą, savininko, bendrijos, administratorių arba seniūnijos patvirtinimas	Nurodo pareiškėjas	Prisegamas dokumentas	Privalomas		Kontekstinė pagalba: “*Prašome pateikti žemės sklypo savininko, bendrijos (jeigu stovėjimo vieta prie daugiabučio namo) , administratoriaus arba seniūnijos patvirtinimą, kad*

Duomenų grupės pavadinimas	Duomenų sąrašas	Duomenų šaltinis	Užpildymo būdas	Privalomumas	Loginės taisyklės	Kitos taisyklės / Pastabos
						suteiktas leidimas įrengti kelio ženklą”
-	Įgaliojimas teikti prašymą	Nurodo pareiškėjas	Prisegamas dokumentas	Privalomas	Rodomas, jei prašymą teikia: ▸ Įgaliotas asmuo atstovauti fiziniam asmeniui	Kontekstinė pagalba: *„Prašome pateikti dokumentą, įrodantį jūsų teisę teikti prašymą nurodyto asmens vardu. Dokumentas neprivalo būti patvirtintas notaro.“*
-	Dokumentas, įrodantis teisę vežti neįgalų asmenį	Nurodo pareiškėjas	Prisegamas dokumentas	Privalomas	Rodomas, jei prašymą teikia: ▸ Asmuo, turintis teisę vežti neįgalų asmenį	Kontekstinė pagalba: *„Prašome pateikti dokumentą, įrodantį jūsų teisę vežti nurodytą neįgalų asmenį – pvz., jei vežate vaiką, tai būtų vaiko gimimo liudijimas, patvirtinantis jūsų giminystės ryšį“.*

7. TARPINĖS PASLAUGOS TEIKIMO BŪSENOS

Nr.	Paslaugos teikimo būsena	Tarpinės paslaugos teikimo būsenos sąlyga	Sprendimas, ar perduoti pareiškėjui
1.	Užregistruota	Prašymas užregistruotas SI DVS	Patvirtinta
2.	Nagrinėjama: • [Specialisto (-ės) vardas, pavardė] • [Pareigos] • [Skyrius]	Prašymas priskirtas specialistui (-ei)	Patvirtinta

8. PASIŪLYMAI PASLAUGOS PROCESO PATOBULINIMUI IR PRIIMTI PAGRINDINIAI SPRENDIMAI

Nr.	Siūlymo / sprendimo data	Siūlymo / sprendimo aprašymas	Komentaras
1.	2014.07.25	Reikalingas teisės aktų sąrašo patvirtinimas.	Ignalinos r.: Patvirtinta 2014.08.12 skambučio metu Širvintų r.: Patvirtinta 2014.08.12 skambučio metu Kauno m.: Patvirtinta 2014.07.25 skambučio metu, su papildymu. Klaipėdos m.:. Patvirtinta 2014.08.13. skambučio metu, su papildymu.
2.	2014.07.25	Siūlome, kad savivaldybės specialistui būtų suteikiama galimybė nurodyti, kad prašymo nagrinėjimui reikalinga iš pareiškėjo gauti papildomą informaciją. Jeigu per nustatytą terminą pareiškėjas nepateikia reikalingos informacijos, VIISP turi informuoti savivaldybės specialistą, kuris priima sprendimą dėl tolimesnės paslaugos teikimo eigos.	Ignalinos r.: Patvirtinta 2014.07.25 skambučio metu, kad atmesti prašymą. Širvintų r.: 2014.08.12 skambučio metu išsakyta nuomonė, kad grąžinama specialistui Kauno m.: Patvirtinta 2014.07.25 skambučio metu, kad atmesti prašymą. Klaipėdos m.:. 2014.08.13 skambučio metu išsakyta nuomonė, kad grąžinama specialistui GALUTINIS SPRENDIMAS: VIISP automatiškai atmeta prašymą ir apie tai informuoja savivaldybės specialistą bei pareiškėją.
3.	2014.07.25	Siūlome realizuoti automatinio patikrinimo sąsają, kurios metu iš NDNT IS būtų gaunama informacija apie pareiškėjui arba paslaugos gavėjui nustatytą darbingumas lygį. VIISP turi patikrinti iš NDNT IS gautą informaciją dėl atitikimo kriterijams, nustatytiems Asmenų, turinčių teisę naudoti skiriamąjį ženklą "Neįgalusis",	Kaunas m.: Siūloma automatiškai atmesti, jeigu neatitinka kriterijų Širvintų r.: Patvirtinta 2014.08.12 skambučio metu. Dėl automatinio atmetimo kai nenustatytas neįgalumas, specialistas nuomonės neturi.

Nr.	Siūlymo / sprendimo data	Siūlymo / sprendimo aprašymas	Komentaras
		nustatymo ir dokumento, patvirtinančio teisę naudoti skiriamąjį ženklą "Neįgalusis", išdavimo tvarkos apraše. Šiuo metu nustatyta riba, iki kurios galima naudoti skiriamąjį ženklą „Neįgalusis“ yra 30% darbingumo lygis Prašymą automatiškai galima atmesti tik tais atvejais, kuomet prašymą teikia fizinis asmuo savo vardu arba per VIISP įgaliojimų komponentę įgaliotas asmuo, ir nustatytas neatitikimas neįgalumo reikalavimams (nustatytas darbingumo lygis didesnis nei 30% arba negauta informacija apie darbingumo lygį). Tais atvejais, kuomet nustatytas neatitikimas neįgalumo reikalavimams, tačiau prašymą teikia fizinio asmens įgaliotas asmuo (pateikdamas įgaliojimo kopiją kartu su prašymu), informaciją apie neatitikimą reikalavimams yra pateikiama savivaldybės specialistui kartu su prašymu.	Ignalinos r.: Patvirtinta 2014.07.25 skambučio metu kad pagal duomenis automatiškai prašymą. 2014.08.12 skambučio metu išsakyta nuomonė, kad grąžinama specialistui. Siūloma automatiškai atmesti, jeigu neatitinka kriterijų GALUTINIS SPRENDIMAS: 2014.09.04 susitikimo metu priimtas sprendimas, kad prašymą galima automatiškai atmesti aprašytais atvejais. Asmeniui nustatyto darbingumo duomenys yra tvarkomi Neįgalumo ir darbingumo nustatymo tarnybos informacinėje sistemoje (NDNT IS), įskaitant ir nepilnamečiams nustatyto darbingumo duomenis. Dėl šios priežasties sąsaja bus realizuojama su NDNT IS.
4.	2014.07.25	Siūlome nustatyti, kad ženklo įrengimo schemos suderinimas su policija turėtų būti vykdomas savivaldybės specialistų ir paslaugos gavėjui būtų išduodamas tik galutinis leidimas, patvirtintas savivaldybės ir policijos. Tokia tvarka jau įgyvendinta Širvintų raj. ir Ignalinos raj. savivaldybėse.	Ignalinos r.: Patvirtinta 2014.07.25 skambučio metu, kadangi policija dalyvauja komisijos posėdžiuose. Širvintų r.: 2014.08.12 skambučio metu pritarta, kad savivaldybė derintų su policija, kad nebūtų apkraunamas neįgalus asmuo. Kauno m.: 2014.07.25 skambučio metu išsakyta nuomonė, kad toks derinimas turėtų būti atliekamas paties pareiškėjo. Klaipėdos m.: 2014.08.13 skambučio metu išsakyta nuomonė, kad leidimo suderinimą su policija turėtų atlikti pareiškėjas, kadangi, derinimą atliekant savivaldybės administracijos atstovams:

Nr.	Siūlymo / sprendimo data	Siūlymo / sprendimo aprašymas	Komentaras
			▸ Būtų ženkliai prailginamas paslaugos teikimo procesas (reikalinga raštiška komunikacija tarp savivaldybės ir policijos). ▸ Ženkliai padidėtų savivaldybės administracijos administracinė našta (reikalingas schemų parengimas, raštų policijai parengimas). **Galutinis sprendimas:** Išskirti du atvejus, priklausomai nuo savivaldybės – Širvintų r. ir Ignalinos r. savivaldybėms su prašymu būtų pateikiama su policija nederinta schema, o Kauno m. ir Klaipėdos m. sav. su prašymu būtų pateikiama su policija suderinta schema (arba jos skenuota ar fotografuota kopija).
5.	2014.07.25	Prašymo pasirašyti el. parašu nėra reikalinga ir užtenka autentifikuoto prisijungimo prie VIISP.	Ignalinos r.: Patvirtinta 2014.07.25 skambučio metu Širvintų r.: Patvirtinta 2014.08.12 skambučio metu Kauno m.: Patvirtinta 2014.07.25 skambučio metu Klaipėdos m.:. Patvirtinta 2014.08.13 skambučio metu
6.	2014.07.25	Paslaugos rezultato perduoti per E. pristatymo IS nėra reikalinga, kadangi rezultatas šiuo metu nėra perduodamas registruotu paštu.	Ignalinos r.: 2014.07.25 skambučio metu išsakyta nuomonė, kad E. pristatymo sistema yra reikalinga. Širvintų r.: Patvirtinta 2014.08.12 skambučio metu Kauno m.: Patvirtinta 2014.07.25 skambučio metu Klaipėdos m.:. Patvirtinta 2014.08.13 skambučio metu. GALUTINIS SPRENDIMAS: 2014.09.04 susitikimo metu priimtas sprendimas, kad paslaugos rezultato perduoti per E. pristatymo IS nėra reikalinga

Nr.	Siūlymo / sprendimo data	Siūlymo / sprendimo aprašymas	Komentaras
7.	2014.07.25	Paslauga gali būti teikiama užsienio fiziniams asmenims.	Ignalinos r.: Patvirtinta 2014.07.25 skambučio metu Širvintų r.: Patvirtinta 2014.08.12 skambučio metu Kauno m.: 2014.07.25 skambučio metu nurodyta, kad užsienio fiziniams asmenims paslauga nebus aktuali. Klaipėdos m.:. Patvirtinta 2014.07.25 skambučio metu GALUTINIS SPRENDIMAS: 2014.09.04 susitikimo metu priimtas sprendimas, kad užsienio asmenims paslaugą teikti galima, tačiau jie turės prisegti dokumentus, patvirtinančius asmens neįgalumą bei turimą transporto priemonę, kadangi šių duomenų nebus galima gauti iš registrų bei informacinių sistemų.
8.	2014.07.25	Turi būti iš KTPR gaunama informacija, leidžianti nustatyti pareiškėjo nurodytos transporto priemonės savininką arba naudotoją. Įgyvendinus šią integraciją, pareiškėjui nebus reikalinga prie prašymo pridėti nuosavybės teisę patvirtinančius dokumentus.	Ignalinos r.: Patvirtinta 2014.07.25 skambučio metu Širvintų r.: Patvirtinta 2014.08.12 skambučio metu Kauno m.: Patvirtinta 2014.07.25 skambučio metu Klaipėdos m.:. Patvirtinta 2014.08.13 skambučio metu.
9.	2014.07.25	Prie prašymo privaloma pridėti dokumentą „Automobilių stovėjimo neįgaliesiems kelio ženklo įrengimo schema“	Ignalinos r.: Patvirtinta 2014.07.25 skambučio metu Širvintų r.: Patvirtinta 2014.08.12 skambučio metu Kauno m.: Patvirtinta 2014.07.25 skambučio metu Klaipėdos m.:. Patvirtinta 2014.08.13 skambučio metu
10.	2014.07.25	Prie prašymo pridedamas dokumentas „Žemės sklypo, kuriame norima įrengti kelio ženklą, bendrijos arba administratorių patvirtinimas“ yra privalomas pateikti. Pateikimas yra reikalingas, kadangi tais atvejais, kuomet ženklas yra statomas prie daugiabučių, reikalinga gauti daugiabučio bendrijos sutikimą.	Ignalinos r.: Patvirtinta 2014.07.25 skambučio metu Širvintų r.: Patvirtinta 2014.08.12 skambučio metu Kauno m.: 2014.07.25 skambučio metu nurodyta, kad

Nr.	Siūlymo / sprendimo data	Siūlymo / sprendimo aprašymas	Komentaras
			dokumentas yra neprivalomas GALUTINIS SPRENDIMAS: 2014.09.04 susitikimo metu priimtas sprendimas, kad būtina pateikti dokumentą „Žemės sklypo, kuriame norima įrengti kelio ženklą, savininko, bendrijos, administratorių arba seniūnijos patvirtinimas“.
11.	2014.07.25	Kuomet prašymas teikiamas asmens, įgalioto kito fizinio asmens, įgaliojimo dokumentą prie prašymo formos pridėti yra būtina. Tačiau, atsižvelgiant į paslaugos specifiką, įgaliojimo forma turi būti kiek galima neformalesnė, siekiant neapkrauti žmones, prižiūrinčius negalią turinčius asmenis.	Ignalinos r.: Patvirtinta 2014.07.25 skambučio metu Širvintų r.: Patvirtinta 2014.08.12 skambučio metu Kauno m.: Patvirtinta 2014.07.25 skambučio metu Klaipėdos m.:. Patvirtinta 2014.08.13 skambučio metu
12.	2014.07.25	Paslaugos rezultatas – raštas, suteikiantis teisę įrengti automobilių stovėjimo neįgaliesiems kelio ženklą pareiškėjui turėtų būti išduodamas elektronine forma.	Galutinis paslaugos rezultatas patvirtintas 2014.09.04 susitikimo metu.